BeWARD
IP ВИДЕОНАБЛЮДЕНИЕ

STARVIS

SV3210DBZ

www.beward.ru

5 MEGA PIXEL

AUTO FOCUS

Vandal

- Высокочувствительный 5 Мп сенсор Sony Starvis
- Моторизованный объектив 2.8 - 10 мм
- Встроенная видеоаналитика (по лицензии)
- Аппаратный WDR до 120 дБ
- Антивандальная IK10, IP67, от -40 до +50°C
- ИК-подсветка до 25 м
- Кодирование: H.265/H.264/MJPEG
- Функция «стабилизация изображения»
- Режим Smart Stream
- Поддержка карт microSDXC (до 128 ГБ)
- Поддержка SIP протокола
- Поддержка технологии PoE

Высокая чувствительность

IP-камера оснащена сверхчувствительным сенсором Sony Starvis, который обеспечивает изображение с минимальным уровнем шумов в сумеречное и ночное время. Это значительно повышает уровень детализации объектов и позволяет применять такие IP-камеры там, где другие более ранние модели не справлялись из-за низкой чувствительности или недостаточной детализации изображения.

BEWARD STARVIS

Обычная камера

Встроенная видеоаналитика

В IP-камерах серии SV встроена возможность видеоанализа, например: подсчет посетителей, детектор праздношатания, пересечение линии и т.д. Он расширяет их возможности 8-ю режимами детекции, включающими всесторонние функции видеонаблюдения и быструю реакцию камеры на разные наблюдаемые сцены.
Доступно после приобретения лицензии.

Антивандальное исполнение IK10

Металлический корпус камеры соответствует классам защиты IK10 и IP67, поэтому SV3210DBx можно эксплуатировать на объектах с повышенной вероятностью совершения актов вандализма. А благодаря функции «стабилизации изображения» она может использоваться и в подвижных составах всегда формируя высококачественное и четкое изображение.

SV3210DBZ

BeWARD
IP ВИДЕОНАБЛЮДЕНИЕ

Аппаратный WDR до 120 дБ

Благодаря этой технологии удается получить высококачественное изображение в сложных условиях: при установке напротив окна либо дверного проема в помещении, против солнца, в зоне видимости ярких источников света (ламп освещения, автомобильных фар), а также при наличии затемненных участков в зоне наблюдения (тень здания, ограждения и т.д.).

Поддержка SIP протокола

Расширен функционал реакции камеры на тревожное событие. Добавилась возможность работы по протоколу SIP, и случае срабатывания тревоги камера тут же делает SIP-звонок на мобильный телефон, IP-видеофон или компьютер, оповещая о событии.

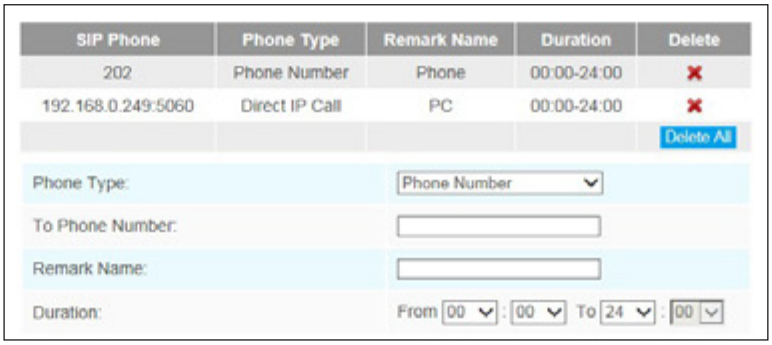

Общие характеристики	
Сенсор	5 Мп, КМОП 1/2.9" SONY STARVIS, День/Ночь
Чувствительность	0.006 лк (день) / 0.003 лк (ночь)
Объектив	Моторизованный, 2.8-10 мм, F1.8-F2.7
Угол обзора	От 39° до 100° по горизонтали
Регулировка угла наклона	3D-регулировка, механически, поворот по оптической оси от -45 до 45°,
	от -45 до 45° (по горизонтали), от 0 до 45° (по вертикали)
WDR	Аппаратный 2-кратный (до 120 дБ)
Шумоподавление	3DNR
Скорость затвора	От 1 до 1/100000 сек. (авто, вручную)
Дополнительно	Электромеханический ИК-фильтр, прогрессивное сканирование
Видео	
Формат сжатия	H.265, H.264 HP/MP/BP, MJPEG
Видеопоток	Одновременное кодирование до 3 потоков
Разрешение	2560×1944, 2592×1520, 2048×1536, 1920×1080,
	1280×960, 1280×720, 704×576
Скорость кадров	Выкл. WDR/HLC: До 20 к/с при разрешениях 5 Мп и 4 Мп, до 30 к/с при 3 Мп и ниже
	Вкл. WDR/HLC: До 17 к/с при разрешениях 5 Мп и 4 Мп, до 29 к/с при 3 Мп, до 25 к/с при 2 Мп, до 30 к/с при разрешениях ниже
Скорость передачи	От 16 кбит/с до 16 Мбит/с (режимы работы VBR/CBR)
Параметры изображения	Яркость, контраст, насыщенность, резкость,
	поворот, переворот, отражение, АРУ,
	цифровая стабилизация изображения,
	баланс белого, выдержка (авто, вручную),
	компенсация засветки, BLC, HLC, антитуман,
	коридорный режим, режим ИК-баланса
Титры	Текст, дата, время
Аудио	
Аудиовход	Встроенный микрофон
Компрессия	G.711, AAC
Дополнительно	Симплекс
Подсветка	
Светодиоды	ИК-светодиоды 3 поколения (2 шт.)
Управление	Датчик освещенности, вручную

Длина волны	850 Нм
Дальность	До 25 м
Сеть и интерфейсы	
Сетевой интерфейс	RJ-45, 100 Мбит/с Ethernet
Сетевые протоколы	IPv4/v6, TCP, UDP, RTP, RTSP, RTCP, HTTP, HTTPS,
	DNS, DDNS, FTP, NTP, SMTP, UPnP, PPPoE, VLAN, 802.1x, ONVIF Profile S, SIP
Соединение	DHCP, статический адрес
Безопасность	Многоуровневый доступ с защитой паролем, фильтр по IP, доступ по HTTPS
Пользователи	До 20 учетных записей с настройкой функционала
Дополнительно	Поддержка карт microSDXC (до 128 ГБ)
Запись и события	
События	Детекция движения, сетевая ошибка, детекция звука
Детекция движения	Многозонный детектор с настройкой чувствительности
Отправка по почте	Кадры
Запись на FTP	Видео, снимок
Запись на NAS, карту памяти	Видео, снимок
Эксплуатация	
Питание	PoE IEEE 802.3 af Class 3, 12В DC
Потребляемая мощность	До 5,5 Вт
Класс защиты	IP67, IK10
Рабочий диапазон температур	От -40 до +50°C
Размеры (дхв)	Ø108 x 96.5 мм
Вес	620 г (нетто)
Управление	Веб-интерфейс, профессиональное бесплатное ПО (в комплекте)
Системные требования	Microsoft Internet Explorer 7.x или выше в среде
	Microsoft Windows 10 / 8.1 / 8 / 7
Комплектация	
Комплект поставки	IP-камера с установленным объективом
	Сальник для кабеля
	Набор для монтажа
	Компакт-диск (с документацией и ПО)
	Упаковочная тара

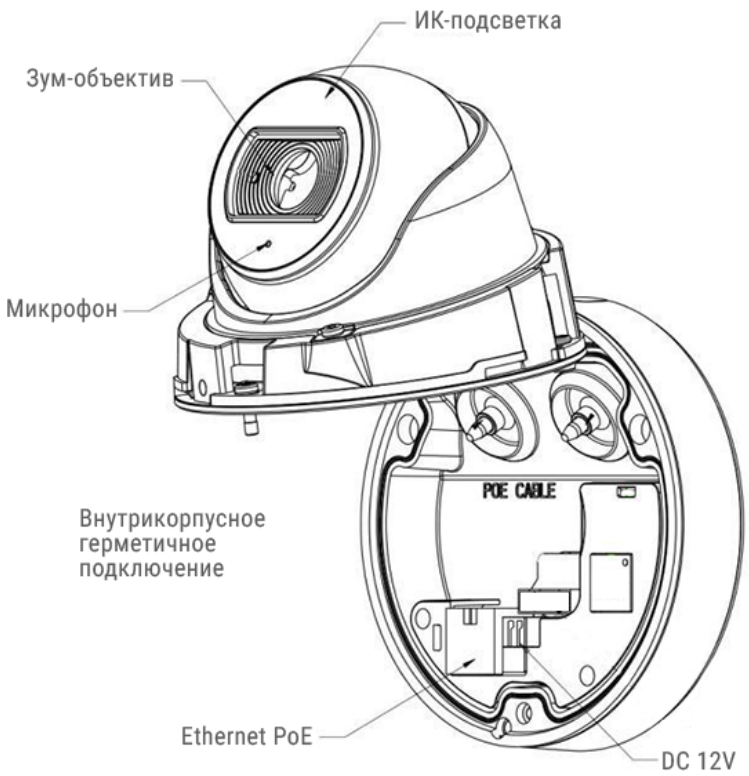

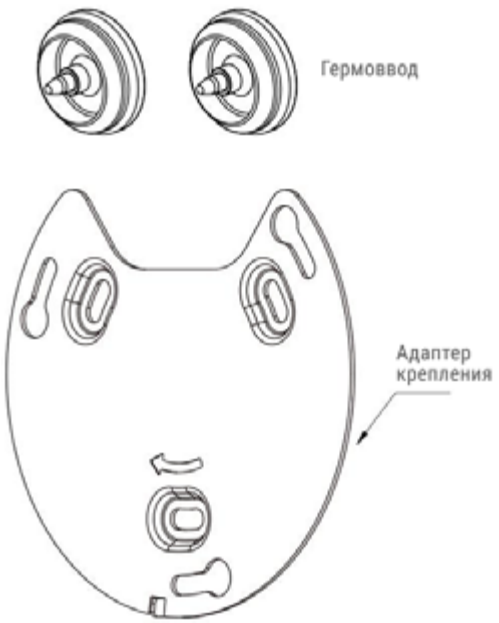

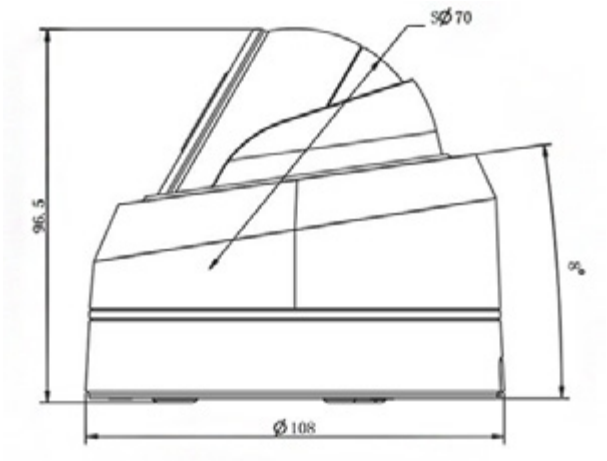

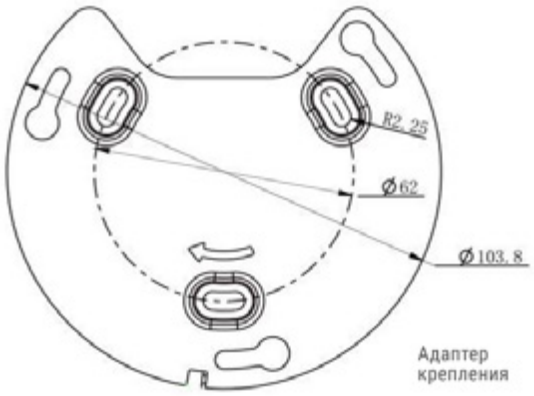

Аксессуары

MBF-WMD01

Кронштейн для
настенного крепления
Размер: 162x124x78 мм